Mobili

Tesi

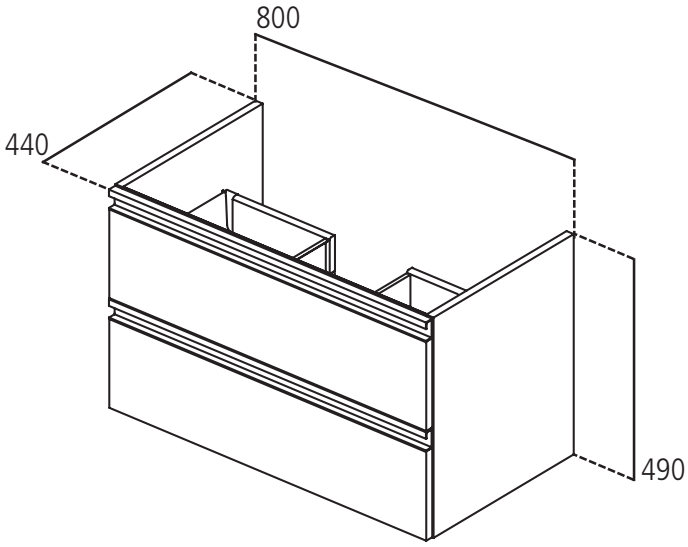

Codice: **T0051WI**

Mobile sottolavabo 800x440 mm

Mobile sottolavabo 800x440 mm. 2 cassetti ad estrazione totale a chiusura ammortizzata. Maniglia in metallo inclusa. Disponibile in 4 finiture.

Colore: WI - Avio laccato opaco

Scopri piú dettagli:

Montaggio:	Sospeso
Peso netto (kg):	24
Materiale:	MDF laccato
Designer:	Studio Levien
Altezza (mm):	490
Larghezza (mm):	800
Profondità (mm):	440
Forma:	Rettangolare

Ideal Standard (Italia) Srl
Via Giosuè Borsi 9, 20143 Milano, Italia - Tel: +39 (0)2 28881
Email: info@idealstandard.it - Web: www.idealstandard.it