Talis M51
Miscelatore cucina monocomando 260, 1jet
Finiture : **cromo** Cod.art. : **72810000**

Descrizione

Caratteristiche

- ComfortZone 260
- angolo di rotazione regolabile a 3 stadi a 110°, 150° o 360°
- getto normale
- portata: 10 l/min
- cartuccia ceramica
- tubi flessibili di allacciamento G ⅜
- limitatore della temperatura regolabile
- adatto per caldaie istantanee
- maniglia con sistema di fissaggio Boltic

Dettagli articolo

Prezzo escl. IVA	306,00 €

Tecnologia

Immagine prodotto

Disegno in scala

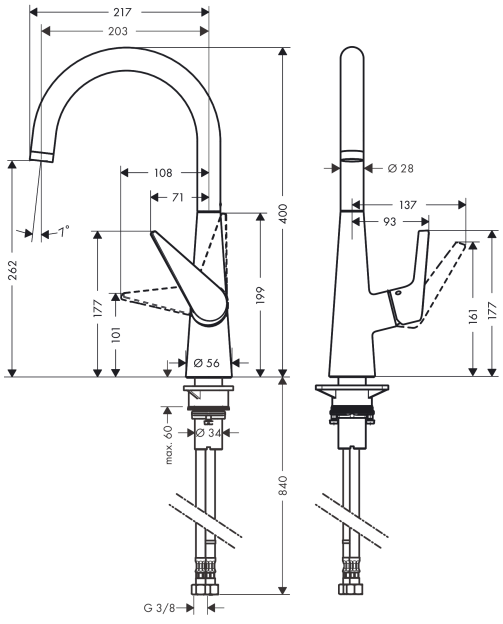

Diagramma di flusso

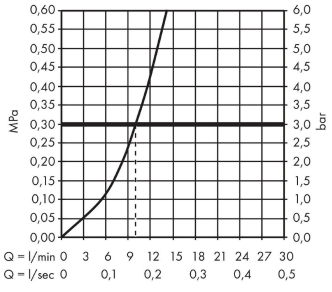

Talis M51
Miscelatore cucina monocomando 260, 1jet
Finiture : **cromo** Cod.art. : **72810000**

Disegno esploso

Anno di produzione: **>06/15**

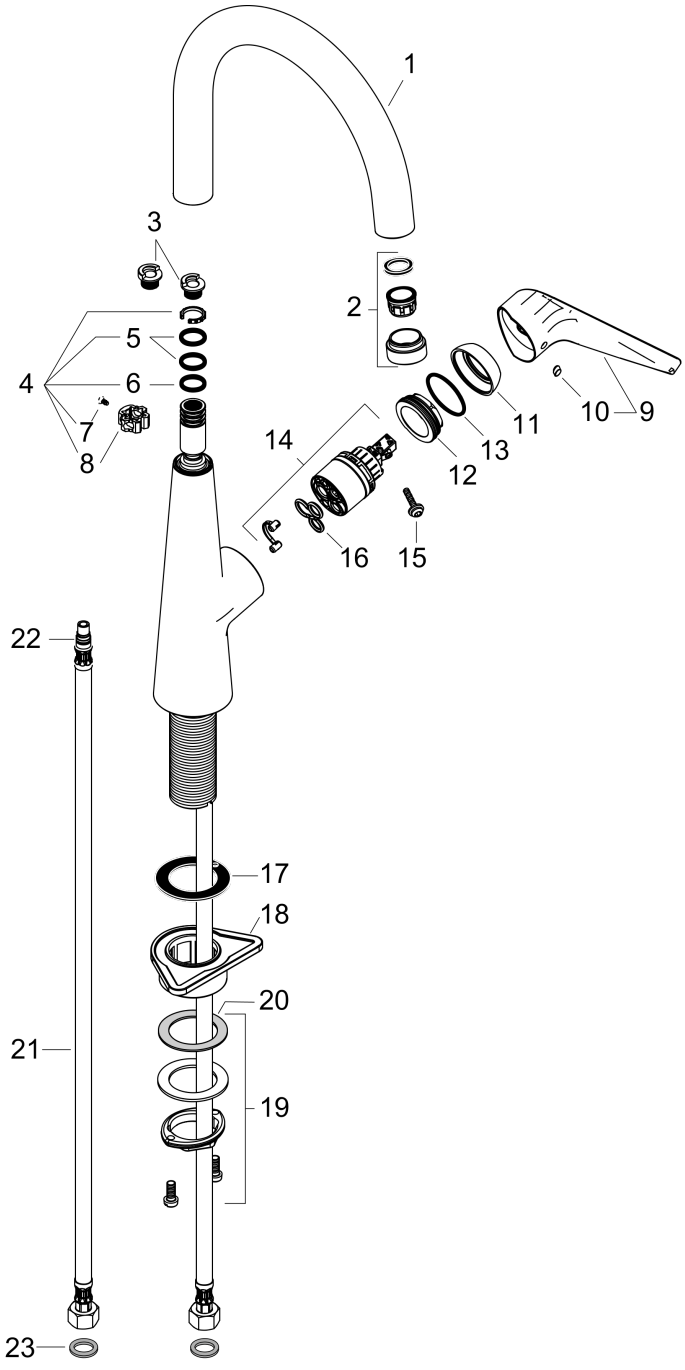

Talis M51
Miscelatore cucina monocomando 260, 1jet
Finiture : **cromo** Cod.art. : **72810000**

Lista delle parti di ricambio

Anno di produzione: **>06/15**

Pos.	Descrizione	Cod.art.	CP	C
1	bocca erogazione compl.	92727000	-	1
2	rompigetto M24x1 (15 l/min)	97691000	-	1
3	set di anello di arresto (110° / 150°)	98486000	-	1
4	set di guarnizioni	92646000	-	1
5	O-Ring 14x2,5	98189000	-	1
6	O-Ring 11x3	92481000	-	1
7	vite	97662000	-	1
8	anello assiale	97558000	-	1
9	manopola	92581000	-	1
10	tappino	96338000	-	1
11	cappuccio	95498000	-	1
12	ghiera di fissaggio	97209000	-	1
13	O-Ring 32x2	98193000	-	1
14	cartuccia completa	92730000	-	1
15	avvitare di sicurezza	95140000	-	1
16	guarnizione	95008000	-	1
17	guarnizione	92582000	-	1
18	elementi di supporto	97523000	-	1
19	set di fissaggio completo (Ø 34)	95049000	-	1
20	anello a collare	97548000	-	1
21	raccordo flessibile 900 mm M8x0,75 G3/8	98758000	-	1
22	O-Ring 7x1,5	98422000	-	1
23	set di guarnizioni	95581000	-	1