hansgrohe

Finoris
Miscelatore monocomando vasca a pavimento
Finiture : **cromo** Cod.art. : **76445000**

Descrizione

Caratteristiche

- Composto da: Miscelatore monocomando vasca a pavimento, Doccetta baton, Flessibile doccia, Supporto doccia
- lunghezza bocca di erogazione 210 mm
- Tipo di connessione: corpo incasso
- Tipo di getto miscelatore: getto normale
- Tipo di getto doccetta: Rain, Mono
- portata: 25,6 l/min
- portata bocca di erogazione a 3 bar: 20,6 l/min
- portata doccetta a 3 bar: 13,6 l/min
- Cartuccia in ceramica
- deviatore con ripristino automatico
- valvola antiriflusso

Dettagli articolo

Prezzo escl. IVA 1.725,00 €

Tecnologia

Air Power

Premi di design

DESIGN AWARD 2021

reddot winner 2021

Immagine prodotto

Disegno in scala

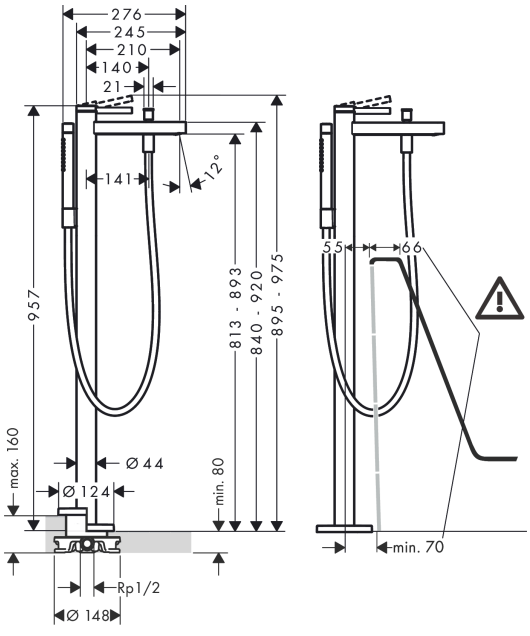
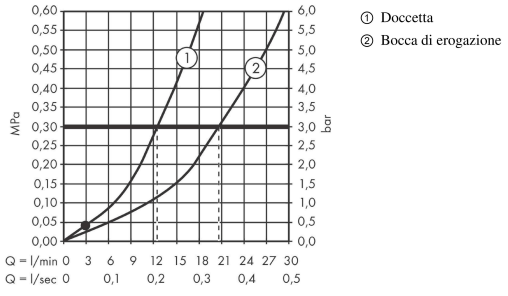
Diagramma di flusso