AXOR

AXOR Starck
Miscelatore monocomando vasca esterno con maniglia a leva arrotondata
Finiture : **cromo** Cod.art. : **10411000**

Caratteristiche

- lunghezza bocca di erogazione 200 mm
- Tipo di connessione: connessioni a S
- interasse: 150 mm ± 16 mm
- Tipo di getto miscelatore: getto normale
- portata: 18 l/min
- portata bocca di erogazione a 3 bar: 18 l/min
- portata doccetta a 3 bar: 16 l/min
- Cartuccia in ceramica
- limitatore della temperatura regolabile
- deviatore con ripristino automatico
- valvola antiriflusso
- isolato acusticamente
- adatto per caldaie istantanee

Dettagli articolo

Prezzo escl. IVA	865,20 €

Tecnologia

AirPower

Immagine prodotto

Disegno in scala

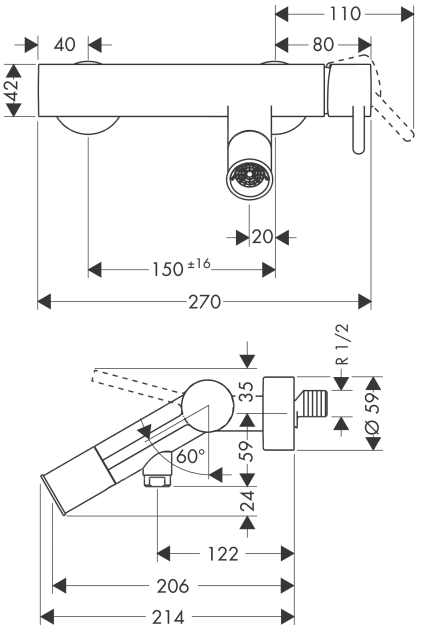

AXOR

AXOR Starck
Miscelatore monocomando vasca esterno con maniglia a leva arrotondata
Finiture : **cromo** Cod.art. : **10411000**

Diagramma di flusso

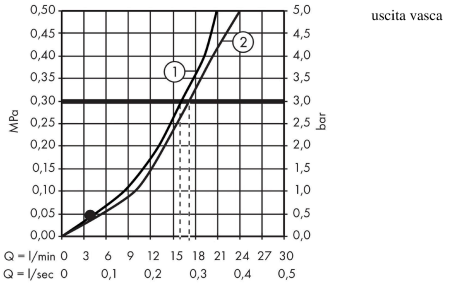

AXOR

AXOR Starck
Miscelatore monocomando vasca esterno con maniglia a leva arrotondata
Finiture : **cromo** Cod.art. : **10411000**

Disegno esploso

Anno di produzione: **>04/04**

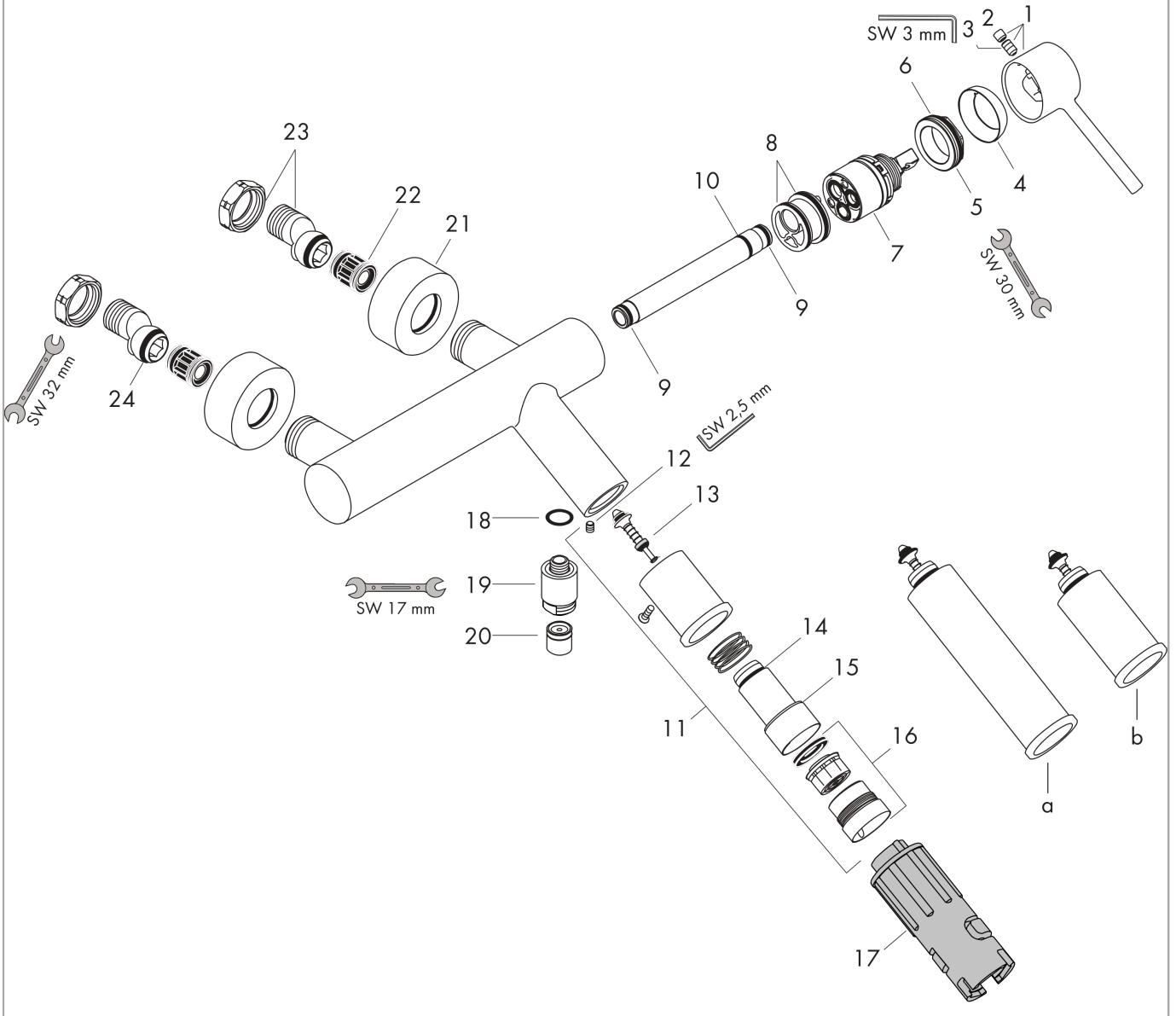

AXOR

AXOR Starck
Miscelatore monocomando vasca esterno con maniglia a leva arrotondata
Finiture : **cromo** Cod.art. : **10411000**

Lista delle parti di ricambio

Anno di produzione: **>04/04**

Pos.		Cod.art.	CP	C
1	manopola	10093000	-	1
2	tappino	96762000	-	1
3	vite a perno M6x10 DIN 916	96029000	-	1
4	cappuccio	96763000	-	1
5	ghiera di fissaggio	97209000	-	1
6	O-Ring 33x2	98154000	-	1
7	cartuccia completa	92730000	-	1
8	O-Ring 29x2	98391000	-	1
9	O-Ring 11x2	98127000	-	1
10	O-Ring 12x2	98214000	-	1
11	deviatore completo	96294000	-	1
12	vite a perno M5x6	98482000	-	1
13	deviatore	96297000	-	1
14	O-Ring 16x2	98133000	-	1
15	O-Ring 24x2	98388000	-	1
16	rompigetto M30x1 (25 l/min)	96296000	-	1
17	chiave per montaggio	58085000	-	1
18	O-Ring 13x2	98128000	-	1
19	raccordo a vite	97527000	-	1
20	set di valvola antiriflusso DW 15	94074000	-	1
21	copertura Ø 59 mm	97507000	-	1
22	sorbente acustico	96429000	-	1
23	set di raccordi eccentrici e ghiera di fissaggio	96742000	-	1
24	O-Ring 18x2,5	98139000	-	1
a	prolunga per deviatore 60 mm	10981000	-	1
b	prolunga per deviatore 20 mm	10983000	-	1