CAYONO
CAYONO STAR

- vasca monoposto con scarico posizionato ad altezza piedi
- design antiscivolo speciale
- vasca rettangolare con grande capienza
- disponibile anche con maniglie
- in acciaio smaltato KALDEWEI

Riproduzione simile

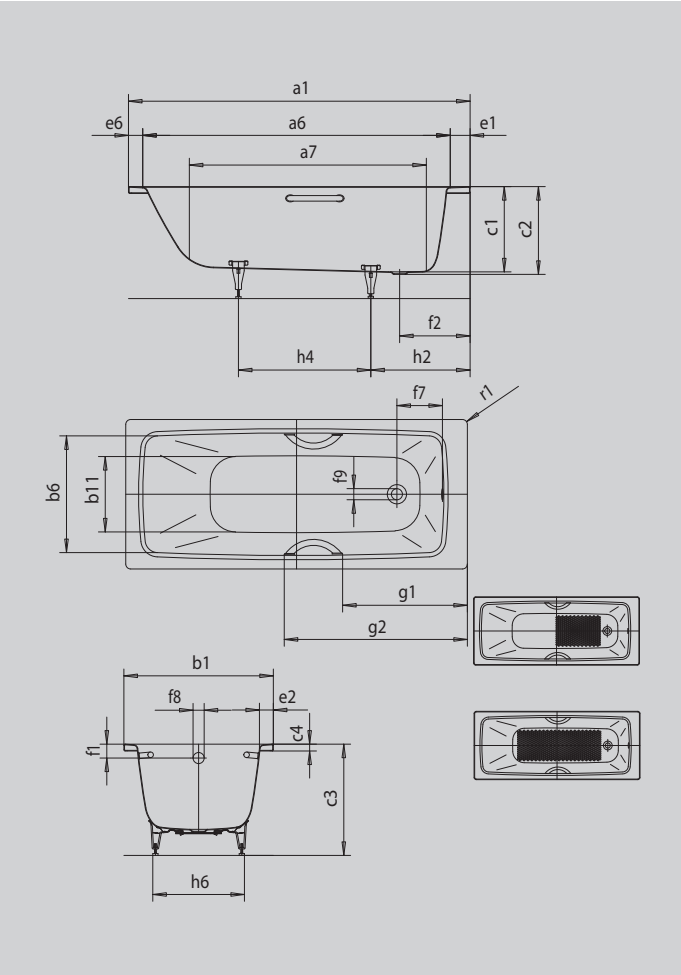

Modello		747
Lunghezza esterna	a_1	1500 mm
Lunghezza interna (in alto)	a_6	1310 mm
Lunghezza interna (in basso)	a_7	1010 mm
Larghezza esterna	b_1	700 mm
Larghezza interna (in alto)	b_6	570 mm
Larghezza interna (in basso)	b_{11}	400 mm
Profondità interna	c_1	400 mm
Profondità incluso foro di scarico	c_2	410 mm
Altezza con piedini	c_3	535 - 555 mm
Altezza bordo	c_4	32 mm
Larghezza del bordo lato piedi; lato lungo; lato testa	e_1; e_2; e_6	110; 63; 80 mm
Distanza fra spigolo superiore e centro foro di troppopieno	f_1	65 mm
Distanza fra bordo vasca e centro del foro di scarico	f_2	330 mm
Distanza fra centro foro di scarico e centro foro di troppopieno	f_7	213 mm
Diametro foro troppopieno	f_8	Ø 52 mm
Diametro foro di scarico	f_9	Ø 52 mm
Distanza fra bordo vasca lato piede e centro piede	h_2	450 mm
Distanza fra i piedini	h_4	560 mm
Larghezza massima piedini	h_6	435 mm
Raggio esterno	r_1	23 mm
Volume d'acqua		89 l
Peso netto		43 kg
Antiscivolo parziale		455 x 315 mm
Antiscivolo totale		655 x 315 mm

KALDEWEI