ACQUAVIVA

VV103118/1CR

NOBILI

SPECIFICHE

Monocomando
Chrome
Aeratore anticalcare M 24 x 1
Scarico 1 1/4” con sistema brevettato SNAP
Flessibili inox ø 3/8”
Limitatore di portata con freno al 50%
Imballo: 41,5 x 16 x 7,5 cm / 0,00498 m^3 / 1,87 kg

CERTIFICAZIONI

carlo nobili spa rubinetterie - via novara 29, suno (no) italia - office +39 0322 885885 - fax +39 0332 858091 - mail info@nobili.it - web nobili.it

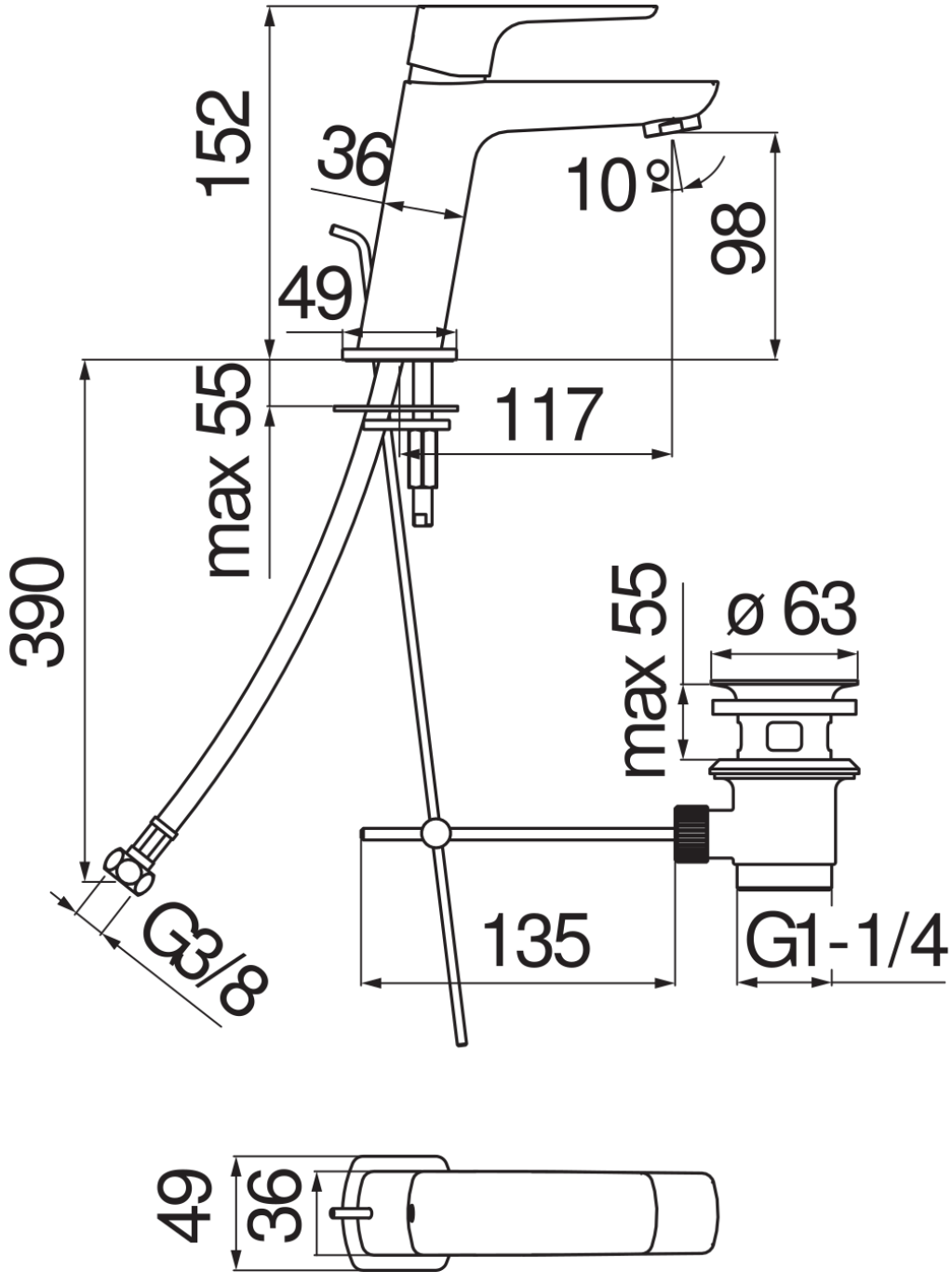
152
36
10°
98
49
max 55
117
390
max 55
ø 63
G3/8
135
G1-1/4
49
36

DIAGRAMMA DI PORTATA: ACQUA CALDA/FREDDA

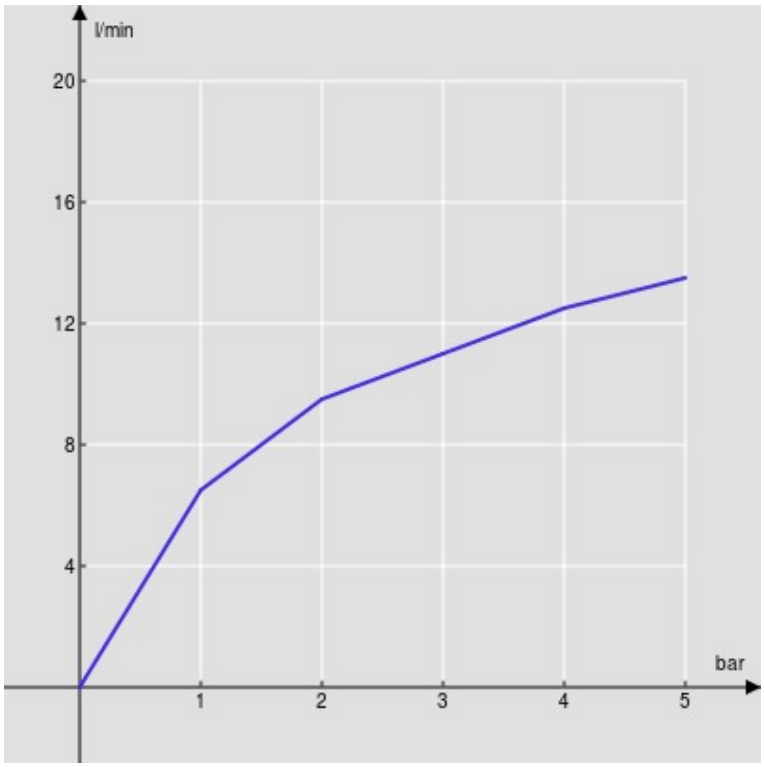

Aeratore

DIAGRAMMA DI PORTATA: ACQUA MISCELATA

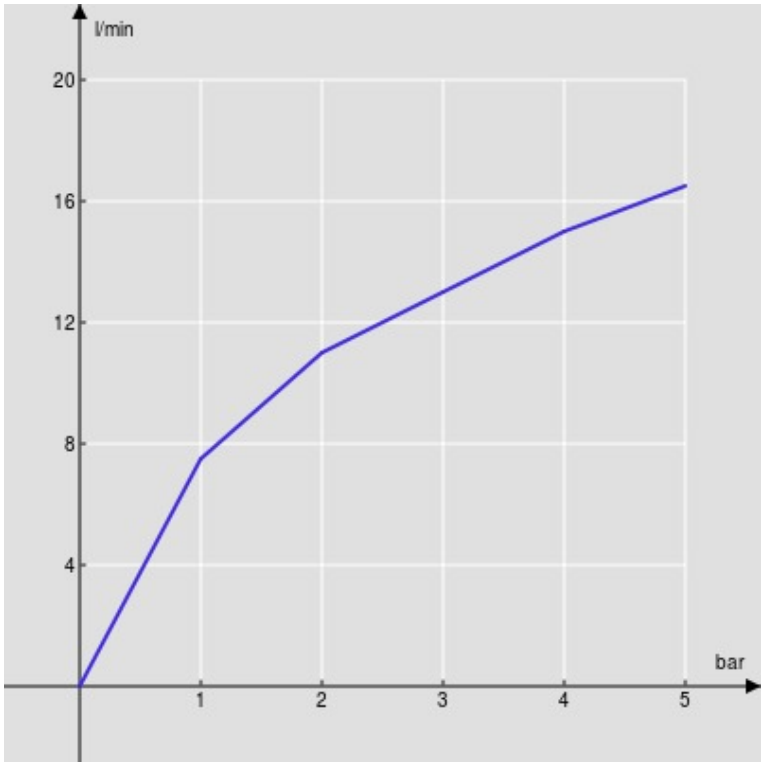

Aeratore