Plan
14963010003 Portarotolo doppio

PRODOTTO

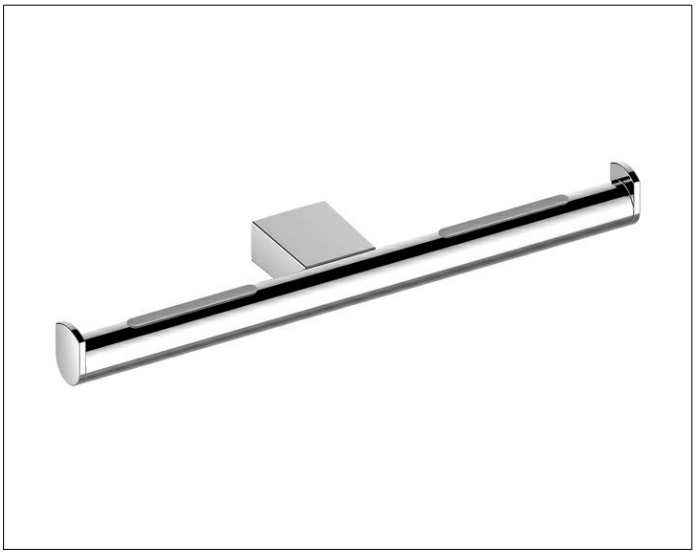

DISEGNO

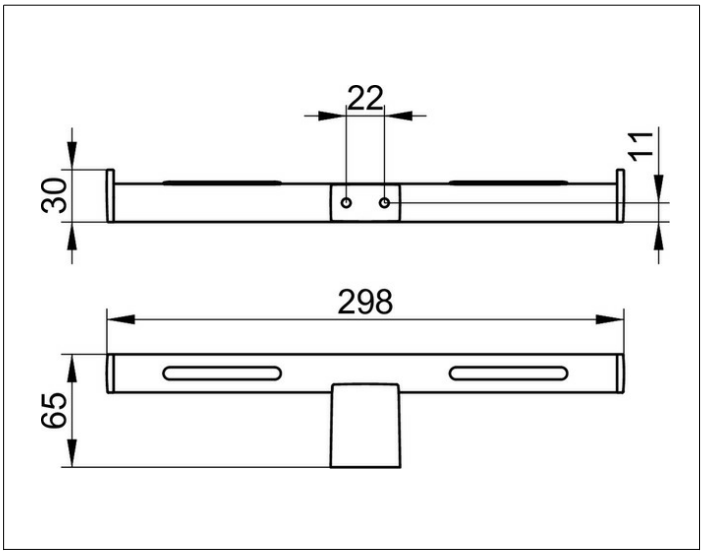

CARATTERISTICHE DEL PRODOTTO

per larghezza rotoli 100/120 mm

SUPERFICI

cromato